WIDOK NA DNO

WIDOK WR. 32

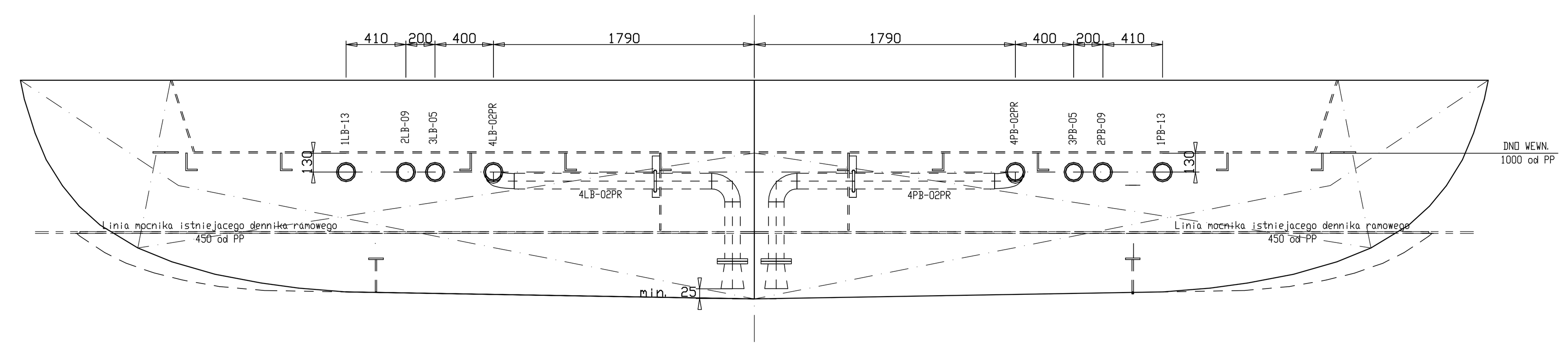

WIDOK WR. 60

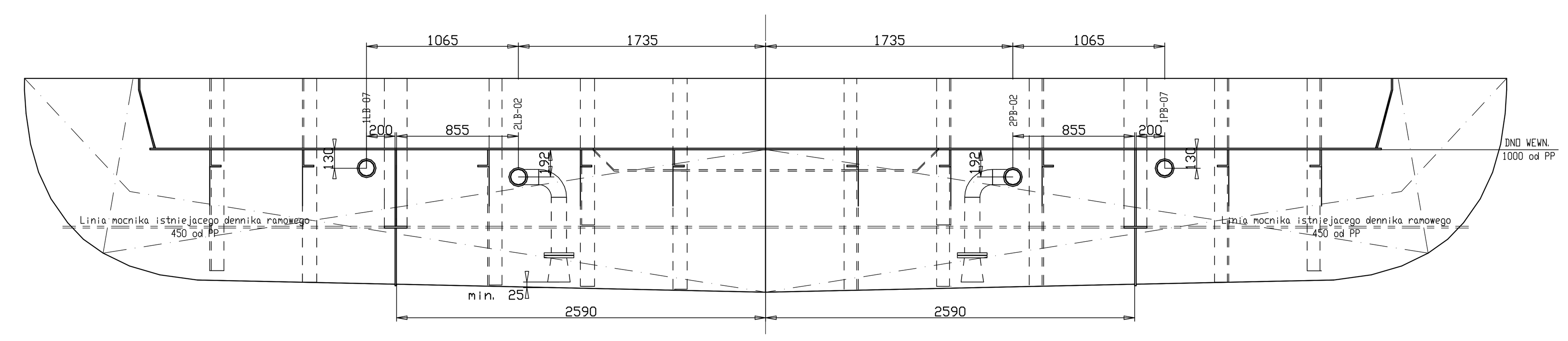

WIDOK WR. 44

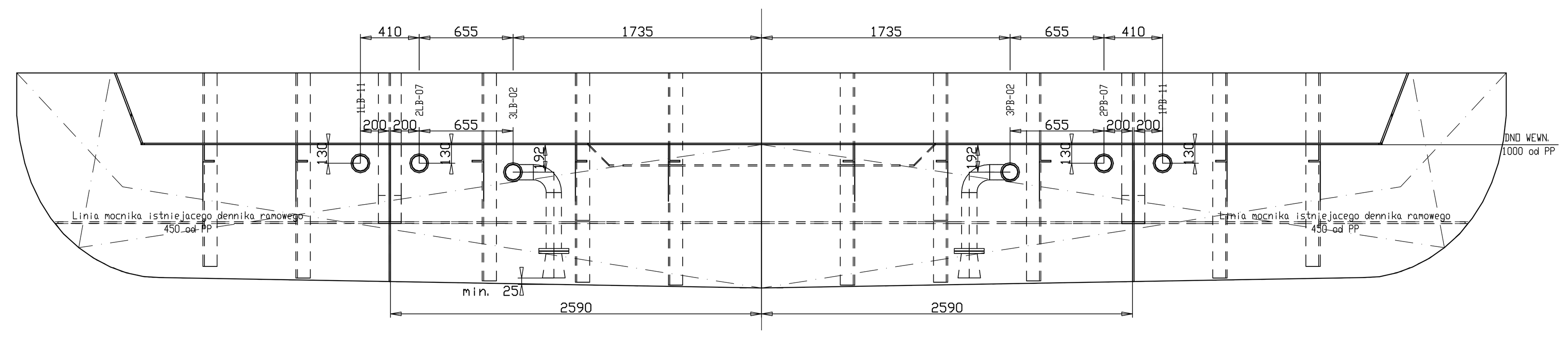

WIDOK WR. 72

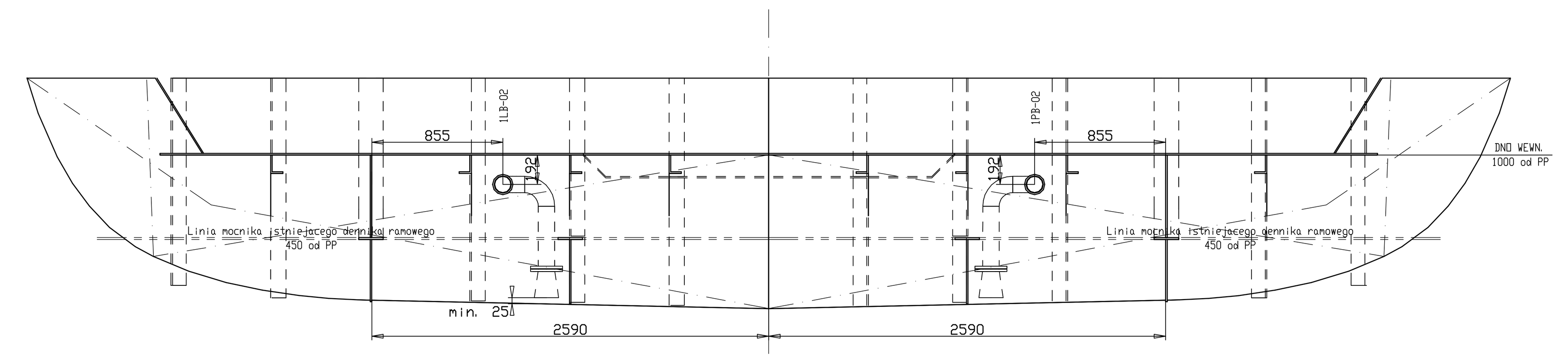

UWAGI:

1. Odcinki prefabrykowane (84 szt) wg katalogu i listy materialowej PR-08-09-BALAST-1W.
2. Pozostale dane wg schematu NC-08-09-520-01 Rev. A
3. Odcinek 'ssanie-01PR' wpalic w istniejaca magistrale kingstonowa.
4. Odcinek 'tloczenie-05' utwierdzic trzema wezlowkami rozmieszczonymi co 120°

Rev	Date	Reason for issue	Drawn	Chk'd	Disc. Appr.

The drawing and contents can not be made public, copied or otherwise used, without written consent

	DATE	NAME
DRAWN	10.07.2008	K.Glowacki
CHECKED	10.07.2008	P.Chmielewski
APPROVED	10.07.2008	P.Chmielewski

"NAVALCONSULTING" ŚWINOUJŚCIE

NAVAL CONSULTING
72-600 Świnoujście
ul. Monte Cassino 2/6
P O L A N D
tel./fax +48 91 322 45 67, mob +48 501 384 789
e-mail navalc@swinoujscie.com.pl

TITLE
"m/t PALICA"
PLAN MONTAŻU
SYSTEMU BALASTOWEGO

PROJECT No. / YARD No.: PR-08-09
REV. No.: 0

MASS kg	SCALE	SIZE	AREA m²	ARCHIVE	DRAWING No.	SHEET	SHEETS
–	1:25	A0	–		BALAST	1	2